Tutti i diritti sono riservati all'autore. La riproduzione e la divulgazione anche parziale di questo disegno sono vietate. E fatto espresso divieto di realizzazione di oggetti similari senza previo consenso dell'autore.
All rights reserved. Any unauthorized use of this design, such as distributing, copying, modifying, or reprinting, is not permitted. Creation of derivative works is not permitted without the consent of the author.

+230° / -60°C +446° / -76°F MADE IN ITALY Simbologia completa

Martellato Tassello Logo Martellato

30SIL000 Tassello cod. articolo

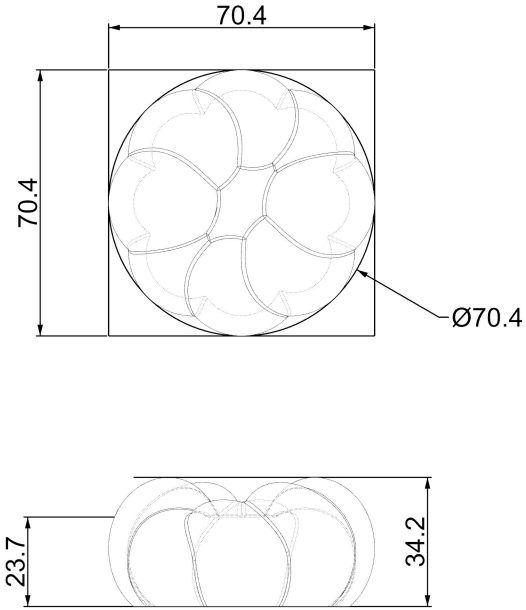

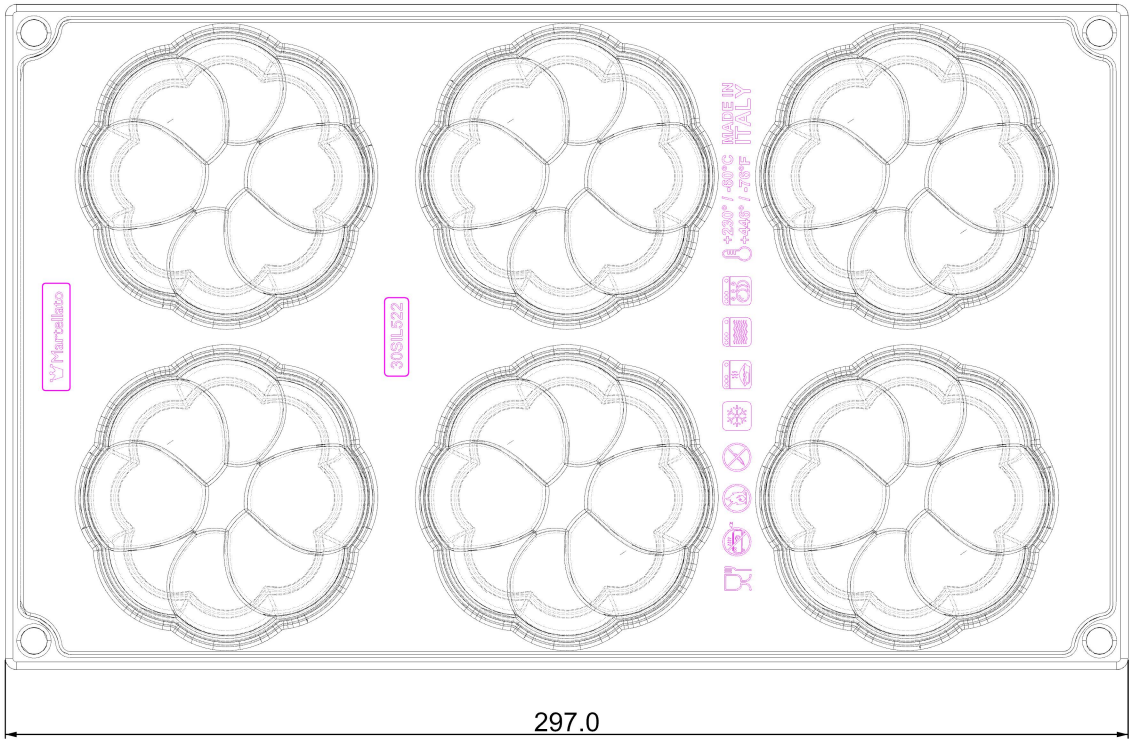

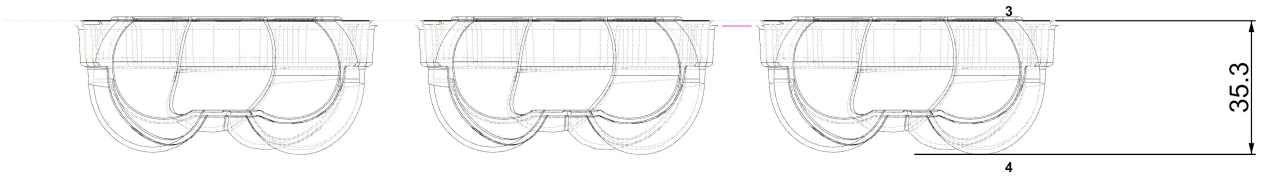

Martellato
Via Rovigo, 1/B - 35010 Vigonza (PD)
tel +39 049 7800155 - fax +39 049 8087744

Proprietario	Cod./Progetto	Dimensioni / Size	Pz/ Pcs.	Volume mm3	Peso/Weight	Layout x·y	Interasse x	Interasse y
MARTELLATO	30SIL522	ø70.4 h. 34.2	6	93207	93 ml	3 x 2	90	85

Denominazione Art.	Spessore / Tickness	Peso stampo/ Mould weight	Designer	Revisione/Rev.	UM	Tol.	Scale	ISO E
		159 gr	F. N.	15052024_00	mm	± 5 *	A4 1:2	

Pos.	Descrizione/Description	
3	Finitura lucida speculare/Surface at mirror-finish grade	
	Finitura satinata/Satined surface	
5	Materiale/Materials	SILICONE PLATINICO 50sh
6	Colore/Colour	NERO

* Il tappeto in cottura subisce delle dilatazioni termiche anche di 10 mm / Thermal expansion up to 10 mm