Martellato

COD.	Dimensioni - mm	Pz/ Pcs.	Volume mm3	N. pcs - 275 mm	N. pcs - 175 mm	Interasse - 275 mm	Interasse - 175 mm
MA1989	ø35 h. 8	24	7553	6	4	43	40

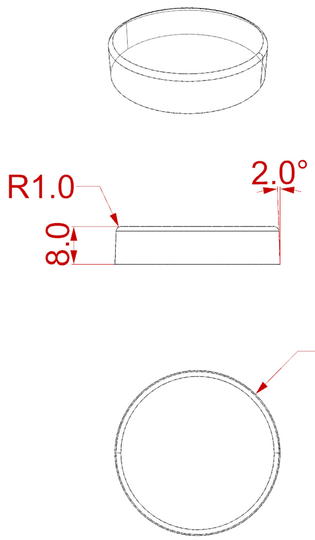

Volume = 7553 mm3 ~ 8.7 gr

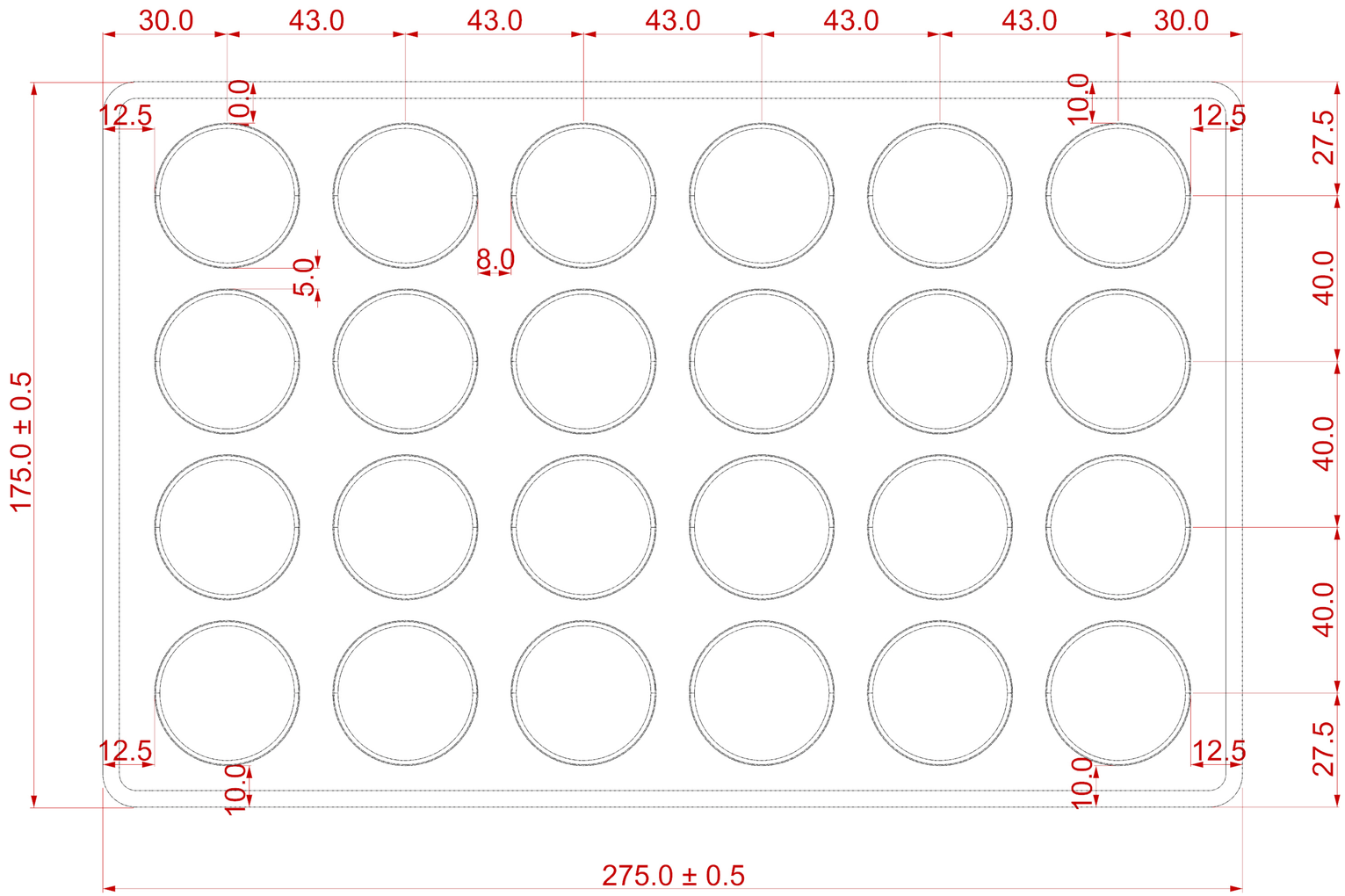

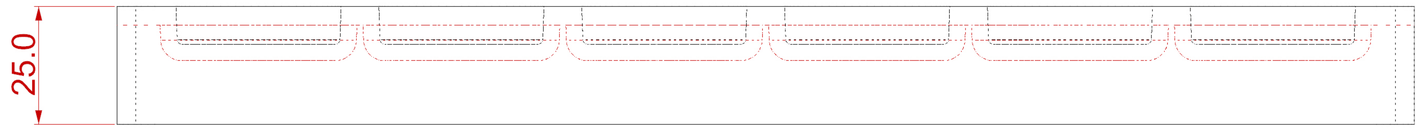

Tutti i diritti sono riservati all'autore. La riproduzione e la divulgazione anche parziale di questo disegno sono vietate. E' fatto espresso divieto di realizzazione di oggetti similari senza previo consenso dell'autore.
All rights reserved. Any unauthorized use of this design, such as distributing, copying, modifying, or reprinting, is not permitted. Creation of derivative works is not permitted without the consent of the author.